DIVINARE
Assaggia il futuro

ASSEMBLY INSTRUCTION / ННСТРУ КЦНЯ ПО МОНТА УЖ
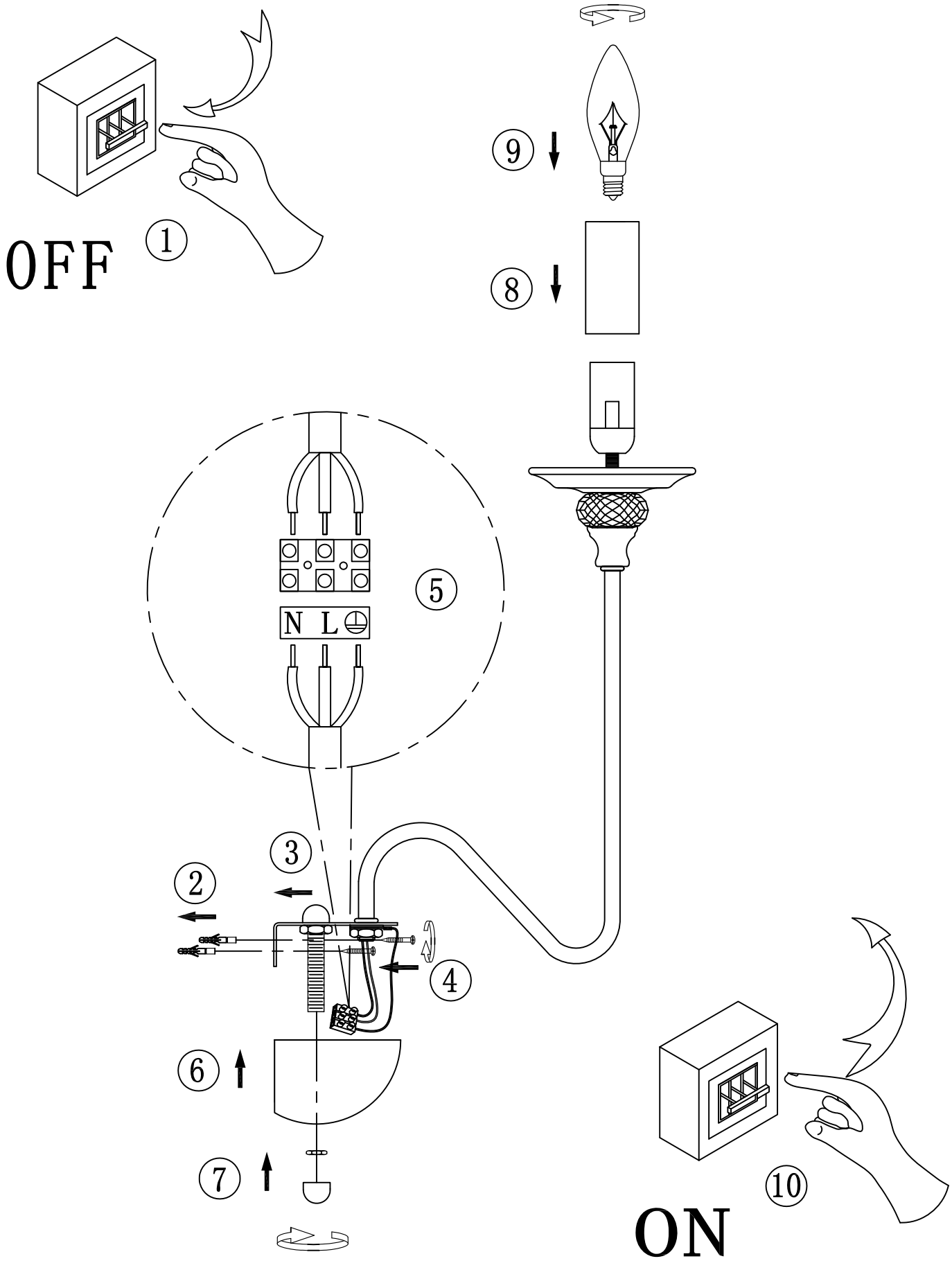
1201/02 AP-1